CARGO - C234612 - REGULADOR HITACHI

14V.

Información Fisica

Tipo de regulador Electrónico
E Dist. orificios de montaje mm 53.40

Información Eléctrica

Voltaje 14
Configuración de la tensión 14.5

Sustituyendo

23215-5V100 Nissan
L190G-7340 Hitachi

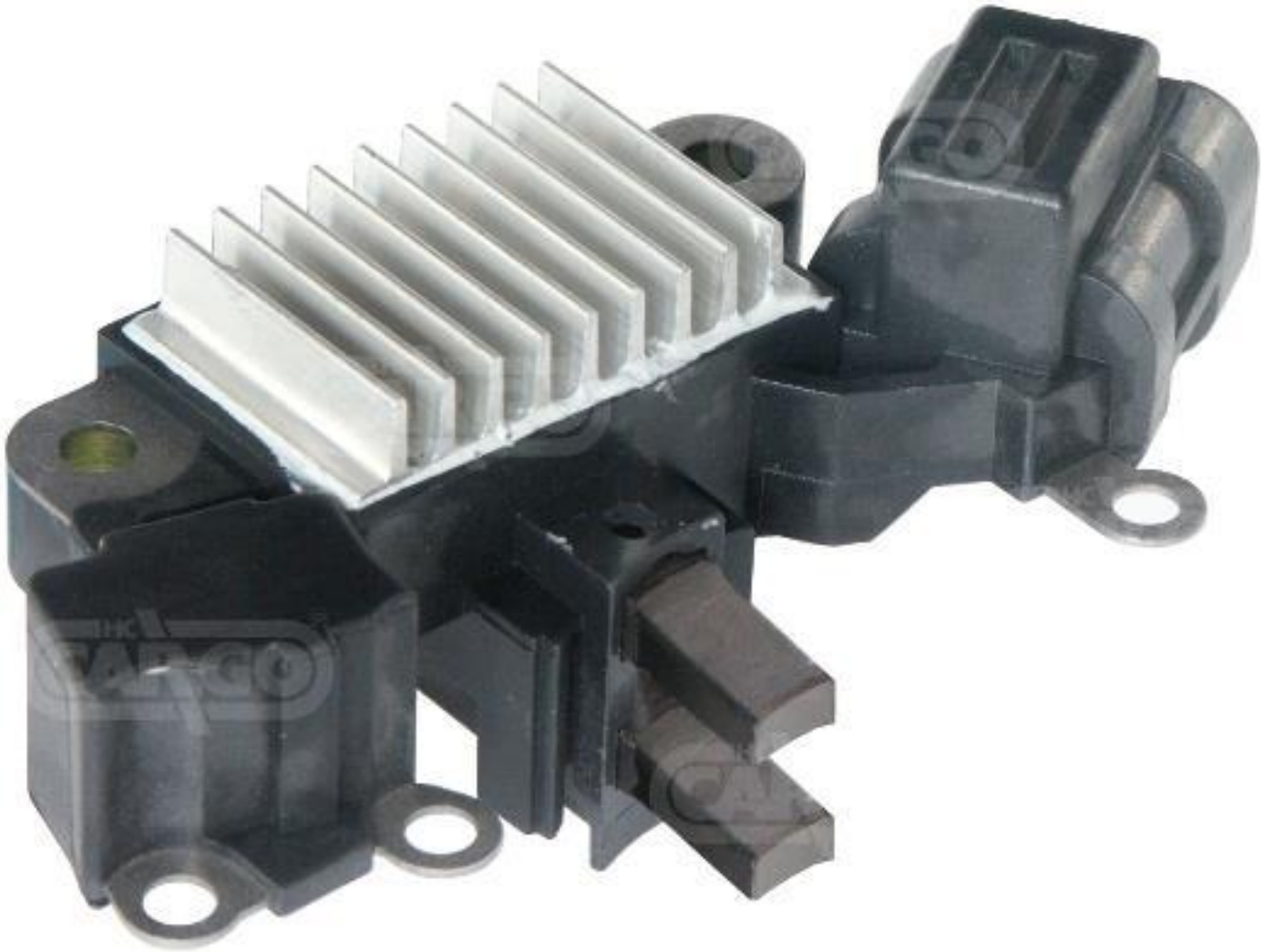

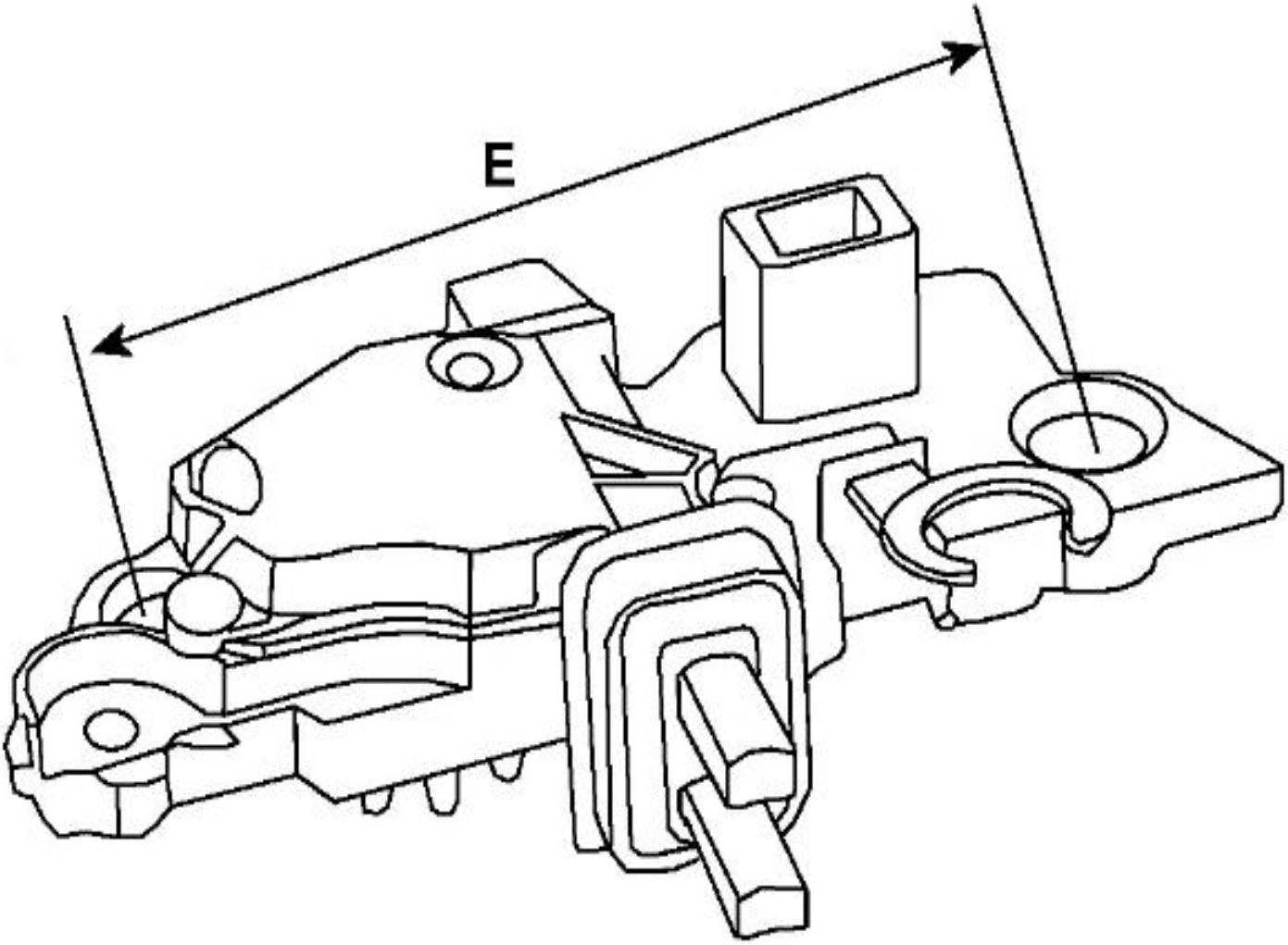
E

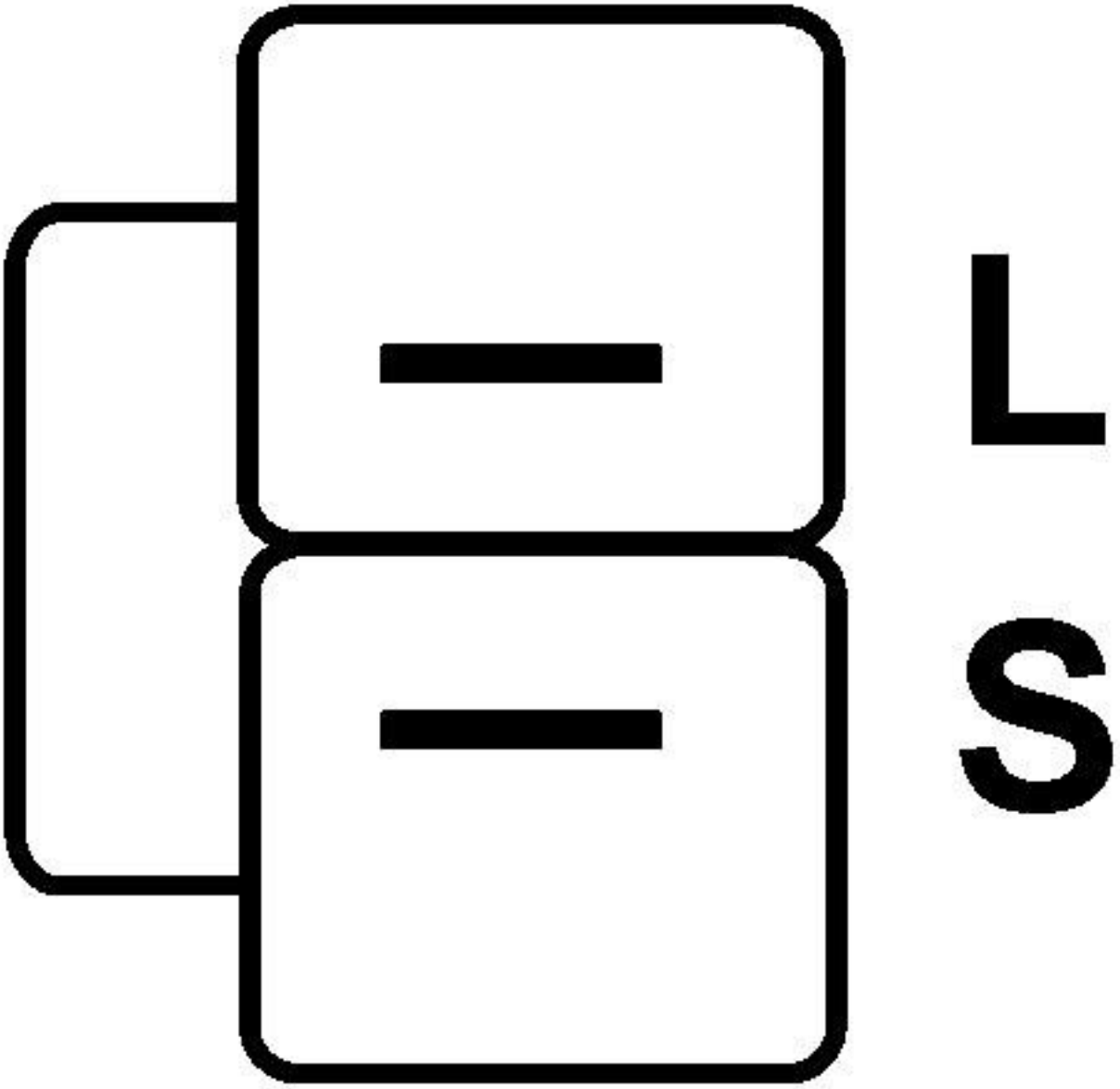
L
S